Rosários 4®

339

Primavera . Verão

Mini-Saia Girassol

DESIGN
FILIPA CARNEIRO
filipa_nionoi

DAMASCO

100% Fibras Naturais

70% Algodão

30% Linho

339

Primavera . Verão

Mini-Saia Girassol

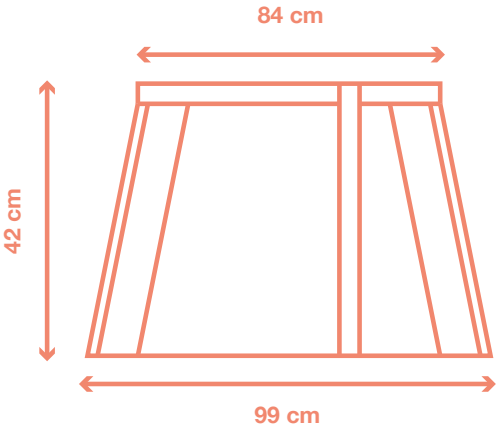

FIO

5 meadas de **DAMASCO** da Rosários4, cor 71 *(100g/200m)*.

AMOSTRA

21 ms e 29 carrs - 10x10 cm em ponto girassol com agulha de 3 mm, lavada e blocada *(é importante lavar e secar a amostra pois a contagem de malhas pode alterar com a primeira lavagem)*.

AGULHAS

Agulhas circulares de 3 e de 2.5 mm, com cabo de 100 cm *(se necessário, ajuste o número da agulha para obter o valor da amostra).*

ACESSÓRIOS

Marcadores de malhas, agulha de tapeçaria, 2 agulhas auxiliares do número maior (recomendo usar agulhas de meia), lã de desperdício, 4 botões (18 mm), 1 mola de pressão para costurar no interior da saia (18 mm).

TAMANHOS

M.

MEDIDAS FINAIS

84 cm de cintura *(ver medidas finais da peça no esquema)*; medidas com aprox. 3 cm de folga negativa na cintura.

INSTRUÇÕES

Esta saia é tricotada de baixo para cima, sem costuras. Começamos por tricotar a bainha em ponto de arroz e depois o corpo em ponto fantasia e com diminuições para a cintura. Em seguida, formamos as pregas e tricotamos o cós da cintura. Finalmente, levantamos malhas na ourela da frente direita e tricotamos a barra de botões.

PONTO GIRASSOL

Montar um múltiplo de 8 + 5 ms:

Carr 1 (LD): (5M, 1L, 1M, 1L) rep até 5 ms do final, 5M.

Carr 2 (LA): 5L, (1L, 1M, 6L) rep até ao final.

Carr 3: repetir carr 1.

Carr 4: L até ao final.

Carr 5: ((1M, 1L) × 2, 4M) rep até 5 ms do final, (1M, 1L) × 2, 1M.

Carr 6: 2L, 1M, 2L, (5L, 1M, 2L) rep até ao final.

Carr 7: repetir carr 5.

Carr 8: L até ao final.

Repetir carrs 1 a 8.

BAINHA

Com a agulha maior, montar 119 ms, cmarc, montar 104 ms, cmarc, montar 113 ms. [113 ms na frente esquerda; 104 ms nas costas; 119 ms na frente direita; total de 336 ms]

Mudar para a agulha mais pequena e tricotar o cós em ponto de arroz:

Carr 1 (LD): (1L, 1M) rep até ao final.

Carr 2 (LA): (1M, 1L) rep até ao final.

Repetir as carrs 1 e 2 mais 2 vezes.

Mudar para agulha maior e começar a tricotar em ponto fantasia, seguindo o gráfico A ou a seguinte instrução escrita:

Carr 1 (LD): 1M, (5M, 1L, 1M, 1L) x 4, 5M, p1c/FA, 11M, p1c/FF, (5M, 1L, 1M, 1L) x 3, 1M, p1c/FA, 11M, p1c/FF, (5M, 1L, 1M, 1L) × 3, **pmarc**, (5M, 1L, 1M, 1L) × 13, **pmarc**, (5M, 1L, 1M, 1L) × 3, p1c/FF, 11M, p1c/FA, 1M, (5M, 1L, 1M, 1L) x 3, p1c/FF, 11M, p1c/FA, (5M, 1L, 1M, 1L) x 4, 6M, (1L, 1M) × 3.

Carr 2 (LA): (1M, 1L) × 3, 1M, 5L, (1L, 1M, 6L) x 4, 12L, 1M, (1L, 1M, 6L) x 3, 13L, 1M, 1L, (1M, 7L) × 2, 1M, 6L, **pmarc**, (1L, 1M, 6L) × 13, **pmarc**, 1L, (1M, 7L) × 2, 1M, 6L, 1M, 13L, (1L, 1M, 6L) x 3, 1M, 17L, (1L, 1M, 6L) x 4, 1L.

Carr 3: repetir carr 1.

Carr 4: (1M, 1L) × 3, 1M, 49L, 1M, 37L, 1M, L até ao marc, **pmarc**, L até ao marc , **pmarc**, 24L, 1M, 37L, 1M, L até ao final.

Carr 5: 1M, ((1M, 1L) × 2, 4M) x 4, (1M, 1L) × 2, 1M, p1c/FA, 11M, p1c/FF, ((1M, 1L) × 2, 4M) x 3, 1M, p1c/FA, 11M, p1c/FF, 1M, (1L, 1M, 1L, 5M) × 2, 1L, 1M, 1L, 4M, **pmarc**, ((1M, 1L) × 2, 4M) × 13, **pmarc**, 1M, (1L, 1M, 1L, 5M) × 2, 1L, 1M, 1L, 4M, p1c/FF, 11M, p1c/FA, 1M, ((1M, 1L) × 2, 4M) x 3, p1c/FF, 11M, p1c/FA, ((1M, 1L) × 2, 4M) x 4, (1M, 1L) × 2, 2M, (1L, 1M) × 3.

Carr 6: (1M, 1L) × 3, (1M, 2L) × 2, (5L, 1M, 2L) x 4, 12L, 1M, (5L, 1M, 2L) x 3, 13L, 1M, 5L, (1M, 7L) × 2, 1M, 2L, **pmarc**, (5L, 1M, 2L) × 13, **pmarc**, 5L, (1M, 7L) × 2, 1M, 2L, 1M, 13L, (5L, 1M, 2L) x 3, 1M, 1L4, 1M, 2L, (5L, 1M, 2L) x 4, 1L.

Carr 7: repetir carr 5.

Carr 8: repetir carr 4.

Nota: Se desejar fazer a saia um pouco mais comprida, repita as carreiras 1 a 8 mais uma vez.

Carr 9: repetir carr 1.

Carr 10: repetir carr 2.

Carr 11: 1M, (5M, 1L, 1M, 1L) x 4, 5M, p1c/FA, 11M, p1c/FF, (5M, 1L, 1M, 1L) x 3, 1M, p1c/FA, 11M, p1c/FF, (5M, 1L, 1M, 1L) × 2, 5M, **2Mj**, 1L, **pmarc**, 1M, **PPM**, 2M, 1L, 1M, 1L, (5M, 1L, 1M, 1L) x 11, 5M, **2Mj**, 1L, **pmarc**, 1M, **PPM**, 2M, (1L, 1M, 1L, 5M) × 2, 1L, 1M, 1L, p1c/FF, 11M, p1c/FA, 1M, (5M, 1L, 1M, 1L) x 3, p1c/FF, 11M, p1c/FA, (5M, 1L, 1M, 1L) x 4, 6M, (1L, 1M) × 3. [332 ms]

Carr 12: (1M, 1L) × 3, 1M, 49L, 1M, 37L, 1M, L até ao marc, **pmarc**, L até ao marc, **pmarc**, 23L, 1M, 37L, 1M, L até ao final.

Carr 13: 1M, ((1M, 1L) × 2, 4M) x 4, (1M, 1L) × 2, 1M, p1c/FA, 11M, p1c/FF, ((1M, 1L) × 2, 4M) x 3, 1M, p1c/FA, 11M, p1c/FF, 1M, (1L, 1M, 1L, 5M) × 2, 1L, 1M, 1L, 3M, **pmarc**, 7M, ((1M, 1L) × 2, 4M) x 11, 1M, 1L, 1M, 1L, 3M, **pmarc**, 8M, 1L, 1M, 1L, 5M, 1L, 1M, 1L, 4M, p1c/FF, 11M, p1c/FA, 1M, ((1M, 1L) × 2, 4M) x 3, p1c/FF, 11M, p1c/FA, ((1M, 1L) × 2, 4M) x 4, (1M, 1L) × 2, 2M, (1L, 1M) × 3.

PURE NEW WOOL

intertek ISO 9001

40 ANOS

Rua das Grutas, 13 - Apartado 123 2485-059 Mira de Aire - Portugal
Tel. +351 244 447 300 Fax +351 244 447 309
info@rosarios4.com www.rosarios4.com

PURE NEW WOOL
intertek
ISO 9001
40 ANOS

Rua das Grutas, 13 - Apartado 123 2485-059 Mira de Aire - Portugal
Tel. +351 244 447 300 Fax +351 244 447 309
info@rosarios4.com www.rosarios4.com

Carr 14: (1M, 1L) × 3, (1M, 2L) × 2, (5L, 1M, 2L) x 4, 12L, 1M, (5L, 1M, 2L) x 3, 13L, 1M, 5L, 1M, 7L, 1M, 9L, **pmarc**, 4L, 1M, 2L, (5L, 1M, 2L) x 11, 7L, **pmarc**, 4L, (1M, 7L) × 2, 1M, 2L, 1M, 13L, (5L, 1M, 2L) x 3, 1M, 1L4, 1M, 2L, (5L, 1M, 2L) x 4, 1L.

Carr 15: repetir carr 13.

Carr 16: repetir carr 12.

Carr 17: 1M, (5M, 1L, 1M, 1L) x 4, 5M, p1c/FA, 11M, p1c/FF, (5M, 1L, 1M, 1L) x 3, 1M, p1c/FA, 11M, p1c/FF, (5M, 1L, 1M, 1L) × 2, 7M, **pmarc**, 4M, 1L, 1M, 1L, (5M, 1L, 1M, 1L) x 11, 7M, **pmarc**, 4M, (1L, 1M, 1L, 5M) × 2, 1L, 1M, 1L, p1c/FF, 11M, p1c/FA, 1M, (5M, 1L, 1M, 1L) x 3, p1c/FF, 11M, p1c/FA, (5M, 1L, 1M, 1L) x 4, 6M, (1L, 1M) × 3.

Carr 18: (1M, 1L) × 3, 1M, 5L, (1L, 1M, 6L) x 4, 12L, 1M, (1L, 1M, 6L) x 3, 13L, 1M, 1L, (1M, 7L) × 2, 1M, 5L, **pmarc**, 7L, (1L, 1M, 6L) x 11, 1L, 1M, 5L, **pmarc**, 8L, 1M, 7L, 1M, 6L, 1M, 13L, (1L, 1M, 6L) x 3, 1M, 17L, (1L, 1M, 6L) x 4, 1L.

Carr 19: repetir carr 17.

Carr 20: repetir carr 12.

Carr 21: 1M, ((1M, 1L) × 2, 4M) x 4, (1M, 1L) × 2, 1M, p1c/FA, 11M, p1c/FF, ((1M, 1L) × 2, 4M) x 3, 1M, p1c/FA, 11M, p1c/FF, 1M, (1L, 1M, 1L, 5M) × 2, 1L, 1M, 1L, **2Mj**, 1M, **pmarc**, 1M, **PPM**, 4M, ((1M, 1L) × 2, 4M) x 11, 1M, 1L, 1M, 1L, **2Mj**, 1M, **pmarc**, 1M, **PPM**, (5M, 1L, 1M, 1L) × 2, 4M, p1c/FF, 11M, p1c/FA, 1M, ((1M, 1L) × 2, 4M) x 3, p1c/FF, 11M, p1c/FA, ((1M, 1L) × 2, 4M) x 4, (1M, 1L) × 2, 2M, (1L, 1M) × 3. [328 ms]

Carr 22: (1M, 1L) × 3, (1M, 2L) × 2, (5L, 1M, 2L) x 4, 12L, 1M, (5L, 1M, 2L) x 3, 13L, 1M, 5L, 1M, 7L, 1M, 8L, **pmarc**, 3L, 1M, 2L, (5L, 1M, 2L) x 11, 6L, **pmarc**, 3L, (1M, 7L) × 2, 1M, 2L, 1M, 13L, (5L, 1M, 2L) x 3, 1M, 1L4, 1M, 2L, (5L, 1M, 2L) x 4, 1L.

Carr 23: 1M, ((1M, 1L) × 2, 4M) x 4, (1M, 1L) × 2, 1M, p1c/FA, 11M, p1c/FF, ((1M, 1L) × 2, 4M) x 3, 1M, p1c/FA, 11M, p1c/FF, 1M, (1L, 1M, 1L, 5M) × 2, 1L, 1M, 1L, 2M, **pmarc**, 6M, ((1M, 1L) × 2, 4M) x 11, 4M, 1L, 1M, 1L, 2M, **pmarc**, 7M, 1L, 1M, 1L, 5M, 1L, 1M, 1L, 4M, p1c/FF, 11M, p1c/FA, 1M, ((1M, 1L) × 2, 4M) x 3, p1c/FF, 11M, p1c/FA, ((1M, 1L) × 2, 4M) x 4, (1M, 1L) × 2, 2M, (1L, 1M) × 3.

Carr 24: (1M, 1L) × 3, 1M, 49L, 1M, 37L, 1M, L até ao marc, **pmarc**, L até ao marc, **pmarc**, 22L, 1M, 37L, 1M, L até ao final.

Carr 25: 1M, (5M, 1L, 1M, 1L) x 4, 5M, p1c/FA, 11M, p1c/FF, (5M, 1L, 1M, 1L) x 3, 1M, p1c/FA, 11M, p1c/FF, (5M, 1L, 1M, 1L) × 2, 6M, **pmarc**, 3M, 1L, 1M, 1L, (5M, 1L, 1M, 1L) x 11, 6M, **pmarc**, 3M, (1L, 1M, 1L, 5M) × 2, 1L, 1M, 1L, p1c/FF, 11M, p1c/FA, 1M, (5M, 1L, 1M, 1L) x 3, p1c/FF, 11M, p1c/FA, (5M, 1L, 1M, 1L) x 4, 6M, (1L, 1M) × 3.

Carr 26: (1M, 1L) × 3, 1M, 5L, (1L, 1M, 6L) x 4, 12L, 1M, (1L, 1M, 6L) x 3, 13L, 1M, 1L, (1M, 7L) × 2, 1M, 4L, **pmarc**, 6L, (1L, 1M, 6L) x 11, 1L, 1M, 4L, **pmarc**, (7L, 1M) × 2, 6L, 1M, 13L, (1L, 1M, 6L) x 3, 1M, 17L, (1L, 1M, 6L) x 4, 1L.

Carr 27: repetir carr 25.

Carr 28: repetir carr 24.

Carr 29: repetir carr 23.

Carr 30: repetir carr 22.

Carr 31: 1M, ((1M, 1L) × 2, 4M) x 4, (1M, 1L) × 2, 1M, p1c/FA, 11M, p1c/FF, ((1M, 1L) × 2, 4M) x 3, 1M, p1c/FA, 11M, p1c/FF, 1M, (1L, 1M, 1L, 5M) × 2, 1L, 1M, **2Mj**, 1M, **pmarc**, 1M, **PPM**, 3M, ((1M, 1L) × 2, 4M) x 11, 1M, 1L, 1M, **2Mj**, 1M, **pmarc**, 1M, **PPM**, 4M, 1L, 1M, 1L, 5M, 1L, 1M, 1L, 4M, p1c/FF, 11M, p1c/FA, 1M, ((1M, 1L) × 2, 4M) x 3, p1c/FF, 11M, p1c/FA, ((1M, 1L) × 2, 4M) x 4, (1M, 1L) × 2, 2M, (1L, 1M) × 3. [324 ms]

Carr 32: (1M, 1L) × 3, 1M, 49L, 1M, 37L, 1M, 2L1, **pmarc**, L até ao final, **pmarc**, 2L1, 1M, 37L, 1M, L até ao final.

Carr 33: 1M, (5M, 1L, 1M, 1L) x 4, 5M, p1c/FA, 11M, p1c/FF, (5M, 1L, 1M, 1L) x 3, 1M, p1c/FA, 11M, p1c/FF, (5M, 1L, 1M, 1L) × 2, 5M, **pmarc**, 2M, 1L, 1M, 1L, (5M, 1L, 1M, 1L) x 11, 5M, **pmarc**, 2M, (1L, 1M, 1L, 5M) × 2, 1L, 1M, 1L, p1c/FF, 11M, p1c/FA, 1M, (5M, 1L, 1M, 1L) x 3, p1c/FF, 11M, p1c/FA, (5M, 1L, 1M, 1L) x 4, 6M, (1L, 1M) × 3.

Carr 34: (1M, 1L) × 3, 1M, 5L, (1L, 1M, 6L) x 4, 12L, 1M, (1L, 1M, 6L) x 3, 13L, 1M, 1L, (1M, 7L) × 2, 1M, 3L, **pmarc**, 5L, (1L, 1M, 6L) x 11, 1L, 1M, 3L, **pmarc**, 6L, 1M, 7L, 1M, 6L, 1M, 13L, (1L, 1M, 6L) x 3, 1M, 17L, (1L, 1M, 6L) x 4, 1L.

Carr 35: repetir carr 33.

Carr 36: repetir carr 32.

Carr 37: 1M, ((1M, 1L) × 2, 4M) x 4, (1M, 1L) × 2, 1M, p1c/FA, 11M, p1c/FF, ((1M, 1L) × 2, 4M) x 3, 1M, p1c/FA, 11M, p1c/FF, 1M, (1L, 1M, 1L, 5M) × 2, (1L, 1M) × 2, **pmarc**, 5M, ((1M, 1L) × 2, 4M) x 11, 1M, (1L, 1M) × 2, **pmarc**, 6M, 1L, 1M, 1L, 5M, 1L, 1M, 1L, 4M, p1c/FF, 11M, p1c/FA, 1M, ((1M, 1L) × 2, 4M) x 3, p1c/FF, 11M, p1c/FA, ((1M, 1L) × 2, 4M) x 4, (1M, 1L) × 2, 2M, (1L, 1M) × 3.

Carr 38: (1M, 1L) × 3, (1M, 2L) × 2, (5L, 1M, 2L) x 4, 12L, 1M, (5L, 1M, 2L) x 3, 13L, 1M, 5L, (1M, 7L) × 2, **pmarc**, 2L, 1M, 2L, (5L, 1M, 2L) x 11, 5L, **pmarc**, 2L, (1M, 7L) × 2, 1M, 2L, 1M, 13L, (5L, 1M, 2L) x 3, 1M, 1L4, 1M, 2L, (5L, 1M, 2L) x 4, 1L.

Carr 39: repetir carr 37.

Carr 40: repetir carr 32.

Carr 41: 1M, (5M, 1L, 1M, 1L) x 4, 5M, p1c/FA, 11M, p1c/FF, (5M, 1L, 1M, 1L) x 3, 1M, p1c/FA, 11M, p1c/FF, (5M, 1L, 1M, 1L) × 2, 2M, **2Mj**, 1M, **pmarc**, 1M, **PPM**, 1M, 1L, (5M, 1L, 1M, 1L) x 11, 2M, **2Mj**, 1M, **pmarc**, 1M, **PPM**, (1M, 1L, 5M, 1L) × 2, 1M, 1L, p1c/FF, 11M, p1c/FA, 1M, (5M, 1L, 1M, 1L) x 3, p1c/FF, 11M, p1c/FA, (5M, 1L, 1M, 1L) x 4, 6M, (1L, 1M) × 3. [320 ms]

Carr 42: (1M, 1L) × 3, 1M, 5L, (1L, 1M, 6L) x 4, 12L, 1M, (1L, 1M, 6L) x 3, 13L, 1M, 1L, (1M, 7L) × 2, 1M, 2L, **pmarc**, 4L, (1L, 1M, 6L) x 11, 1L, 1M, 2L, **pmarc**, 5L, 1M, 7L, 1M, 6L, 1M, 13L, (1L, 1M, 6L) x 3, 1M, 17L, (1L, 1M, 6L) x 4, 1L.

Carr 43: 1M, (5M, 1L, 1M, 1L) x 4, 5M, p1c/FA, 11M, p1c/FF, (5M, 1L, 1M, 1L) x 3, 1M, p1c/FA, 11M, p1c/FF, (5M, 1L, 1M, 1L) × 2, 4M, **pmarc**, (1M, 1L) × 2, (5M, 1L, 1M, 1L) x 11, 4M, **pmarc**, 1M, (1L, 1M, 1L, 5M) × 2, 1L, 1M, 1L, p1c/FF, 11M, p1c/FA, 1M, (5M, 1L, 1M, 1L) x 3, p1c/FF, 11M, p1c/FA, (5M, 1L, 1M, 1L) x 4, 6M, (1L, 1M) × 3.

Carr 44: (1M, 1L) × 3, 1M, 49L, 1M, 37L, 1M, L até ao marc, **pmarc**, L até ao marc, **pmarc**, 20L, 1M, 37L, 1M, L até ao final.

Carr 45: 1M, ((1M, 1L) × 2, 4M) x 4, (1M, 1L) × 2, 1M, p1c/FA, 11M, p1c/FF, ((1M, 1L) × 2, 4M) x 3, 1M, p1c/FA, 11M, p1c/FF, 1M, (1L, 1M, 1L, 5M) × 2, 1L, 2M, **pmarc**, 4M, ((1M, 1L) × 2, 4M) x 11, 1M, 1L, 2M, **pmarc**, (5M, 1L, 1M, 1L) × 2, 4M, p1c/FF, 11M, p1c/FA, 1M, ((1M, 1L) × 2, 4M) x 3, p1c/FF, 11M, p1c/FA, ((1M, 1L) × 2, 4M) x 4, (1M, 1L) × 2, 2M, (1L, 1M) × 3.

Carr 46: (1M, 1L) × 3, (1M, 2L) × 2, (5L, 1M, 2L) x 4, 12L, 1M, (5L, 1M, 2L) x 3, 13L, 1M, 5L, 1M, 7L, 1M, 6L, **pmarc**, 1L, 1M, 2L, (5L, 1M, 2L) x 11, 4L, **pmarc**, 1L, (1M, 7L) × 2, 1M, 2L, 1M, 13L, (5L, 1M, 2L) x 3, 1M, 1L4, 1M, 2L, (5L, 1M, 2L) x 4, 1L.

Carr 47: repetir carr 45.

Carr 48: repetir carr 44.

Carr 49: repetir carr 43.

Carr 50: repetir carr 42.

Carr 51: 1M, (5M, 1L, 1M, 1L) x 4, 5M, p1c/FA, 11M, p1c/FF, (5M, 1L, 1M, 1L) x 3, 1M, p1c/FA, 11M, p1c/FF, (5M, 1L, 1M, 1L) × 2, 1M, 2Mj, 1M, **pmarc**, 1M, PPM, 1L, (5M, 1L, 1M, 1L) x x 11, 1M, 2Mj, 1M, **pmarc**, 1M, PPM, (1L, 5M, 1L, 1M) × 2, 1L, p1c/FF, 11M, p1c/FA, 1M, (5M, 1L, 1M, 1L) x 3, p1c/FF, 11M, p1c/FA, (5M, 1L, 1M, 1L) x 4, 6M, (1L, 1M) × 3. [316 ms]

Carr 52: (1M, 1L) × 3, 1M, 49L, 1M, 37L, 1M, L até ao marc, **pmarc**, L até ao marc, **pmarc**, 19L, 1M, 37L, 1M, L até ao final.

Carr 53: 1M, ((1M, 1L) × 2, 4M) x 4, (1M, 1L) × 2, 1M, p1c/FA, 11M, p1c/FF, ((1M, 1L) × 2, 4M) x 3, 1M, p1c/FA, 11M, p1c/FF, 1M, (1L, 1M, 1L, 5M) × 2, 1L, 1M, **pmarc**, 3M, ((1M, 1L) × 2, 4M) x 11, 1M, 1L, 1M, **pmarc**, 4M, 1L, 1M, 1L, 5M, 1L, 1M, 1L, 4M, p1c/FF, 11M, p1c/FA, 1M, ((1M, 1L) × 2, 4M) x 3, p1c/FF, 11M, p1c/FA, ((1M, 1L) × 2, 4M) x 4, (1M, 1L) × 2, 2M, (1L, 1M) × 3.

Carr 54: (1M, 1L) × 3, (1M, 2L) × 2, (5L, 1M, 2L) x 4, 12L, 1M, (5L, 1M, 2L) x 3, 13L, 1M, 5L, 1M, 7L, 1M, 5L, **pmarc**, 3L, (5L, 1M, 2L) x 11, 3L, **pmarc**, 8L, 1M, 7L, 1M, 2L, 1M, 13L, (5L, 1M, 2L) x 3, 1M, 1L4, 1M, 2L, (5L, 1M, 2L) x 4, 1L.

Carr 55: repetir carr 53.

Carr 56: repetir carr 52.

Carr 57: 1M, (5M, 1L, 1M, 1L) x 4, 5M, p1c/FA, 11M, p1c/FF, (5M,

Rua das Grutas, 13 - Apartado 123 2485-059 Mira de Aire - Portugal
Tel: +351 244 447 300 Fax +351 244 447 309
info@rosarios4.com www.rosarios4.com

1L, 1M, 1L) x 3, 1M, p1c/FA, 11M, p1c/FF, (5M, 1L, 1M, 1L) × 2, 3M, **pmarc**, 2M, 1L, (5M, 1L, 1M, 1L) x 11, 3M, **pmarc**, 2M, (1L, 5M, 1L, 1M) × 2, 1L, p1c/FF, 11M, p1c/FA, 1M, (5M, 1L, 1M, 1L) x 3, p1c/FF, 11M, p1c/FA, (5M, 1L, 1M, 1L) x 4, 6M, (1L, 1M) × 3.

Carr 58: (1M, 1L) × 3, 1M, 5L, (1L, 1M, 6L) x 4, 12L, 1M, (1L, 1M, 6L) x 3, 13L, 1M, 1L, (1M, 7L) × 2, 1M, 1L, **pmarc**, 3L, (1L, 1M, 6L) x 11, 1L, 1M, 1L, **pmarc**, 4L, 1M, 7L, 1M, 6L, 1M, 13L, (1L, 1M, 6L) x 3, 1M, 17L, (1L, 1M, 6L) x 4, 1L.

Carr 59: repetir carr 57.

Carr 60: repetir carr 52.

Carr 61: 1M, ((1M, 1L) × 2, 4M) x 4, (1M, 1L) × 2, 1M, p1c/FA, 11M, p1c/FF, ((1M, 1L) × 2, 4M) x 3, 1M, p1c/FA, 11M, p1c/FF, (1M, 1L) × 2, 5M, 1L, 1M, 1L, 4M, **2Mj**, 1M, **pmarc**, 1M, **PPM**, ((1M, 1L) × 2, 4M) x 11, **2Mj**, 1M, **pmarc**, 1M, **PPM**, (1M, 1L) × 2, 5M, 1L, 1M, 1L, 4M, p1c/FF, 11M, p1c/FA, 1M, ((1M, 1L) × 2, 4M) x 3, p1c/FF, 11M, p1c/FA, ((1M, 1L) × 2, 4M) x 4, (1M, 1L) × 2, 2M, (1L, 1M) × 3. [312 ms]

Carr 62: (1M, 1L) × 3, (1M, 2L) × 2, (5L, 1M, 2L) x 4, 12L, 1M, (5L, 1M, 2L) x 3, 13L, 1M, 5L, 1M, 7L, 1M, 4L, **pmarc**, 2L, (5L, 1M, 2L) x 11, 2L, **pmarc**, (7L, 1M) × 2, 2L, 1M, 13L, (5L, 1M, 2L) x 3, 1M, 1L4, 1M, 2L, (5L, 1M, 2L) x 4, 1L.

Carr 63: 1M, ((1M, 1L) × 2, 4M) x 4, (1M, 1L) × 2, 1M, p1c/FA, 11M, p1c/FF, ((1M, 1L) × 2, 4M) x 3, 1M, p1c/FA, 11M, p1c/FF, (1M, 1L) × 2, 5M, 1L, 1M, 1L, 6M, **pmarc**, 2M, ((1M, 1L) × 2, 4M) x 11, 2M, **pmarc**, 3M, 1L, 1M, 1L, 5M, 1L, 1M, 1L, 4M, p1c/FF, 11M, p1c/FA, 1M, ((1M, 1L) × 2, 4M) x 3, p1c/FF, 11M, p1c/FA, ((1M, 1L) × 2, 4M) x 4, (1M, 1L) × 2, 2M, (1L, 1M) × 3.

Carr 64: (1M, 1L) × 3, 1M, 49L, 1M, 37L, 1M, L até ao marc, **pmarc**, L até ao marc, **pmarc**, 18L, 1M, 37L, 1M, L até ao final.

Carr 65: 1M, (5M, 1L, 1M, 1L) x 4, 5M, p1c/FA, 11M, p1c/FF, (5M, 1L, 1M, 1L) x 3, 1M, p1c/FA, 11M, p1c/FF, (5M, 1L, 1M, 1L) × 2, 2M, **pmarc**, 2M, (5M, 1L, 1M, 1L) x 11, 2M, **pmarc**, 7M, 1L, 1M, 1L, 5M, 1L, 1M, 1L, p1c/FF, 11M, p1c/FA, 1M, (5M, 1L, 1M, 1L) x 3, p1c/FF, 11M, p1c/FA, (5M, 1L, 1M, 1L) x 4, 6M, (1L, 1M) × 3.

Carr 66: (1M, 1L) × 3, 1M, 5L, (1L, 1M, 6L) x 4, 12L, 1M, (1L, 1M, 6L) x 3, 13L, 1M, 1L, 1M, 7L, 1M, 8L, **pmarc**, 2L, (1L, 1M, 6L) x 11, 2L, **pmarc**, 3L, 1M, 7L, 1M, 6L, 1M, 13L, (1L, 1M, 6L) x 3, 1M, 17L, (1L, 1M, 6L) x 4,

Carr 67: repetir carr 65.

Carr 68: repetir carr 64.

Carr 69: repetir carr 63.

Carr 70: repetir carr 62.

Carr 71: 1M, ((1M, 1L) × 2, 4M) x 4, (1M, 1L) × 2, 1M, p1c/FA, 11M, p1c/FF, ((1M, 1L) × 2, 4M) x 3, 1M, p1c/FA, 11M, p1c/FF, (1M, 1L) × 2, 5M, 1L, 1M, 1L, 3M, **2Mj**, 1M, **pmarc**, 1M, **PPM**, 1L, 1M, 1L, 4M, ((1M, 1L) × 2, 4M) x 9, (1M, 1L) × 2, 3M, **2Mj**, 1M, **pmarc**, 1M, **PPM**, 1L, 1M, 1L, 5M, 1L, 1M, 1L, 4M, p1c/FF, 11M, p1c/FA, 1M, ((1M, 1L) × 2, 4M) x 3, p1c/FF, 11M, p1c/FA, ((1M, 1L) × 2, 4M) x 4, (1M, 1L) × 2, 2M, (1L, 1M) × 3. [308 ms]

Carr 72: (1M, 1L) × 3, 1M, 49L, 1M, 37L, 1M, L até ao marc, **pmarc**, L até ao marc, **pmarc**, 17L, 1M, 37L, 1M, L até ao final.

Carr 73: 1M, (5M, 1L, 1M, 1L) x 4, 5M, p1c/FA, 11M, p1c/FF, (5M, 1L, 1M, 1L) x 3, 1M, p1c/FA, 11M, p1c/FF, (5M, 1L, 1M, 1L) × 2, 1M, **pmarc**, 1M, (5M, 1L, 1M, 1L) x 11, 1M, **pmarc**, 6M, 1L, 1M, 1L, 5M, 1L, 1M, 1L, p1c/FF, 11M, p1c/FA, 1M, (5M, 1L, 1M, 1L) x 3, p1c/FF, 11M, p1c/FA, (5M, 1L, 1M, 1L) x 4, 6M, (1L, 1M) × 3.

Carr 74: (1M, 1L) × 3, 1M, 5L, (1L, 1M, 6L) x 4, 12L, 1M, (1L, 1M, 6L) x 3, 13L, 1M, 1L, (1M, 7L) × 2, **pmarc**, 1L, (1L, 1M, 6L) x 11, 1L, **pmarc**, 2L, 1M, 7L, 1M, 6L, 1M, 13L, (1L, 1M, 6L) x 3, 1M, 17L, (1L, 1M, 6L) x 4, 1L.

Carr 75: repetir carr 73.

Carr 76: repetir carr 72.

Carr 77: 1M, ((1M, 1L) × 2, 4M) x 4, (1M, 1L) × 2, 1M, p1c/FA, 11M, p1c/FF, ((1M, 1L) × 2, 4M) x 3, 1M, p1c/FA, 11M, p1c/FF, 1M, (1L, 1M, 1L, 5M) × 2, **pmarc**, 1M, ((1M, 1L) × 2, 4M) x 11, 1M, **pmarc**, 2M, 1L, 1M, 1L, 5M, 1L, 1M, 1L, 4M, p1c/FF, 11M, p1c/FA, 1M, ((1M, 1L) × 2, 4M) x 3, p1c/FF, 11M, p1c/FA, ((1M, 1L) × 2, 4M) x 4, (1M, 1L) × 2, 2M, (1L, 1M) × 3.

Carr 78: (1M, 1L) × 3, (1M, 2L) × 2, (5L, 1M, 2L) x 4, 12L, 1M, (5L, 1M, 2L) x 3, 13L, 1M, 5L, 1M, 7L, 1M, 3L, **pmarc**, 1L, (5L, 1M, 2L) x 11, 1L, **pmarc**, 6L, 1M, 7L, 1M, 2L, 1M, 13L, (5L, 1M, 2L) x 3, 1M, 1L4, 1M, 2L, (5L, 1M, 2L) x 4, 1L.

Carr 79: repetir carr 77.

Carr 80: repetir carr 72.

Carr 81: 1M, (5M, 1L, 1M, 1L) x 4, 5M, p1c/FA, 11M, p1c/FF, (5M, 1L, 1M, 1L) x 3, 1M, p1c/FA, 11M, p1c/FF, 5M, 1L, 1M, 1L, 5M, 1L, **2Mj**, 1L, **pmarc**, 1M, **PPM**, 3M, 1L, 1M, 1L, (5M, 1L, 1M, 1L) x 9, 5M, 1L, **2Mj**, 1L, **pmarc**, 1M, **PPM**, 3M, 1L, 1M, 1L, 5M, 1L, 1M, 1L, p1c/FF, 11M, p1c/FA, 1M, (5M, 1L, 1M, 1L) x 3, p1c/FF, 11M, p1c/FA, (5M, 1L, 1M, 1L) x 4, 6M, (1L, 1M) × 3. [304 ms]

Carr 82: (1M, 1L) × 3, 1M, 5L, (1L, 1M, 6L) x 4, 12L, 1M, (1L, 1M, 6L) x 3, 13L, 1M, 1L, 1M, 7L, 1M, 6L, **pmarc**, (1L, 1M, 6L) x 11, **pmarc**, 1L, 1M, 7L, 1M, 6L, 1M, 13L, (1L, 1M, 6L) x 3, 1M, 17L, (1L, 1M, 6L) x 4, 1L.

Carr 83: 1M, (5M, 1L, 1M, 1L) x 4, 5M, p1c/FA, 11M, p1c/FF, (5M, 1L, 1M, 1L) x 3, 1M, p1c/FA, 11M, p1c/FF, (5M, 1L, 1M, 1L) × 2, **pmarc**, (5M, 1L, 1M, 1L) x 11, **pmarc**, (5M, 1L, 1M, 1L) × 2, p1c/FF, 11M, p1c/FA, 1M, (5M, 1L, 1M, 1L) x 3, p1c/FF, 11M, p1c/FA, (5M, 1L, 1M, 1L) x 4, 6M, (1L, 1M) × 3.

Carr 84: (1M, 1L) × 3, 1M, p33 (41, 49, 57, 65, 73), 1M, 37L, 1M, L até ao marc, **pmarc**, L até ao marc, **pmarc**, 16L, 1M, 37L, 1M, L até ao final.

Carr 85: 1M, ((1M, 1L) × 2, 4M) x 4, (1M, 1L) × 2, 1M, p1c/FA, 11M, p1c/FF, ((1M, 1L) × 2, 4M) x 3, 1M, p1c/FA, 11M, p1c/FF, (1M, 1L) × 2, 5M, 1L, 1M, 1L, 4M, **pmarc**, ((1M, 1L) × 2, 4M) x 11, **pmarc**, (1M, 1L) × 2, 5M, 1L, 1M, 1L, 4M, p1c/FF, 11M, p1c/FA, 1M, ((1M, 1L) × 2, 4M) x 3, p1c/FF, 11M, p1c/FA, ((1M, 1L) × 2, 4M) x 4, (1M, 1L) × 2, 2M, (1L, 1M) × 3.

Carr 86: (1M, 1L) × 3, (1M, 2L) × 2, (5L, 1M, 2L) x 4, 12L, 1M, (5L, 1M, 2L) x 3, 13L, 1M, 5L, 1M, 7L, 1M, 2L, **pmarc**, (5L, 1M, 2L) x 11, **pmarc**, 5L, 1M, 7L, 1M, 2L, 1M, 13L, (5L, 1M, 2L) x 3, 1M, 1L4, 1M, 2L, (5L, 1M, 2L) x 4, 1L.

Carr 87: repetir carr 85.

Carr 88: repetir carr 84.

Carr 89: repetir carr 83.

Carr 90: repetir carr 82.

Carr 91: repetir carr 83.

Carr 92: repetir carr 84.

No final do gráfico A deve ter: 105 ms na frente direita; 88 ms nas costas; 111 ms na frente esquerda; total de 304 ms. Continuar a tricotar no padrão estabelecido, repetindo as carrs 85 a 92, até a saia medir 37 cm de comprimento (ou 5 cm menos que o comprimento final desejado). Termine com uma carreira do LA.

FORMAR AS PINÇAS

Carr 1 (LD): 27M, retirar as 12 ms seguintes para uma agulha auxiliar, retirar as 12 ms seguintes para outra agulha auxiliar, formar a pinça colocando as 3 agulhas na sua mão esquerda: primeiros as 2 agulhas auxiliares e, por último, a agulha da mão esquerda, tal como na imagem em baixo; tricotar juntas as 2 primeiras malhas das agulhas auxiliares e a primeira malha da agulha esquerda (3Mj); Repetir 12 vezes, tricotando todas as ms das agulhas auxiliares;

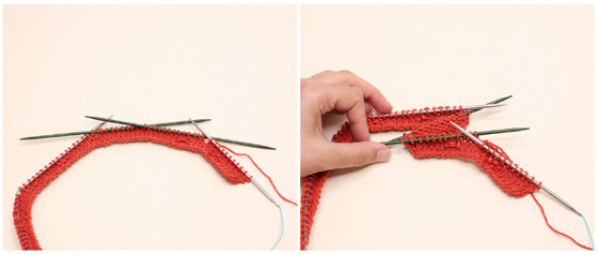

PURE NEW WOOL
intertek
ISO 9001
40 ANOS

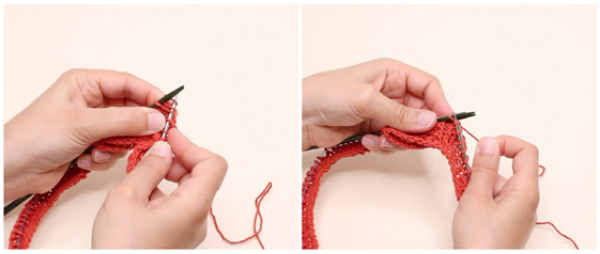

2M, retirar as 12 ms seguintes para uma agulha auxiliar, retirar as 12 ms seguintes para outra agulha auxiliar, e formar a pinça como anteriormente tricotando 3Mj x 12, 4M, **pmarc**, M até ao marc, **pmarc**, 4M, retirar as 12 ms seguintes para uma agulha auxiliar, retirar as 12 ms seguintes para outra agulha auxiliar e formar a pinça colocando as 3 agulhas na sua mão esquerda: primeira a agulha esquerda, depois as 2 agulhas auxiliares, como na imagem em baixo; Tricotar juntas a primeira malha da agulha esquerda e as 2 primeiras malhas das agulhas auxiliares (3Mj); Repetir 12 vezes, tricotando todas as ms das agulhas auxiliares;

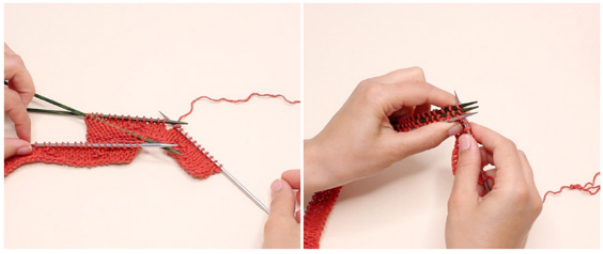

2M, retirar as 12 ms seguintes para uma agulha auxiliar, retirar as 12 ms seguintes para outra agulha auxiliar e formar a pinça, como anteriormente, tricotando 3Mj x 12, M até ao final. [57 ms na frente direita; 88 ms nas costas; 63 ms na frente esquerda; 208 ms no total]

Tricotar a cintura em ponto linho:

Carr 1 (LA): 2M, (p1c/FF, 1M) rep até 2 ms do final, **2Mj**. [207 ms]

Carr 2 (LD): (1L, p1c/FA) rep até 1 m do final, 1L.

Carr 3 (LA): 2M, (p1c/FF, 1M) rep até 1 m do final, 1M.

Repetir as carrs 2 e 3, mais 6 vezes. Rematar todas as ms em meia.

VÍDEOS DE APOIO

PPM (passar, passar, meia)
Ponto Linho
Levantar e tricotar em Meia
Rematar fios de verão

APOIO

Onde encontrar este fio? Envie um email para:
geral@rosarios4.com

Se tem alguma dúvida neste esquema, envie um email para:
filipa@filipacarneiro.com

Gostamos muito de ver a sua peça terminada; partilhe nas redes sociais utilizando:
#ROSARIOS4 #FILIPACARNEIRO #MINISAIAGIRASSOL #ROSARIOS4DAMASCO

BARRA DE BOTÕES

Nota: Tenha em conta que se fez a saia mais comprida, terá de levantar pontos extra e terá de ajustar as casas de botão de acordo com a nova contagem de malhas.

Pelo LD e com a agulha mais pequena, levantar e tricotar em Meia 100 ms ao longo da ourela da frente direita (levantar aprox. 3 ms em cada 4 carrs). Tricotar a barra em ponto de arroz:

Carr 1 (LA): (1M, 1L) rep até ao final.

Carr 2 (RS): (1L, 1M) rep até ao final.

Repetir as carrs 1 e 2, mais 1 vez.

Carr 5: tricotar 5 ms no padrão do ponto de arroz, rematar 2 ms, (tricotar 14 ms no padrão do ponto de arroz, rematar 2 ms) x 3, tricotar no padrão do ponto de arroz até ao final.

Carr 6: tricotar 45 ms no padrão do ponto de arroz, montar 2 ms, (tricotar 14 ms no padrão do ponto de arroz, montar 2 ms) x 3, tricotar 5 ms no padrão do ponto de arroz.

Carr 7: (1M, 1L) rep até ao final.

Carr 8: (1L, 1M) rep até ao final.

Repetir as carrs 7 e 8, mais 1 vez. Tricotar a carr 7 mais uma vez e rematar todas as ms em meia.

ACABAMENTOS

Rematar todos os fios com a agulha de tapeçaria. Costurar os botões na frente esquerda, no local onde caem as casas dos botões. Costurar a mola na borda da cintura da frente esquerda. Lavar cuidadosamente a peça com um detergente neutro. Bloquear a peça, ajustando-as ás medidas finais.

ABREVIATURAS

M: meia

L: liga

cm: centímetros

aprox: aproximadamente

m/ms: malha/ malhas

rep: repetir

carr/carrs: carreira/carreiras

LD: lado do direito

LA: lado do avesso

marc: marc

cmarc: colocar marcador

pmarc: passar marcador

2Mj: 2 malhas tricotadas juntas em meia

3Mj: 3 malhas tricotadas juntas em meia

PPM: passar, passar, meia (passar 2 ms sem tricotar, como meia e 1 de cada vez; voltar a colocar as ms na agulha esquerda e tricotá-las juntas em meia torcida)

P1c/FF: passar 1 m sem tricotar, como liga e com o fio na frente do trabalho

P1c/FA: passar 1 m sem tricotar, como liga e com o fio atrás do trabalho

DAMASCO Cor 69
(70% Algodão; 30% Linho)

Rua das Grutas, 13 - Apartado 123 2485-059 Mira de Aire - Portugal
Tel. +351 244 447 300 Fax +351 244 447 309
info@rosarios4.com www.rosarios4.com

339

Primavera . Verão

PURE NEW WOOL

Intertek

ISO 9001

40 ANOS
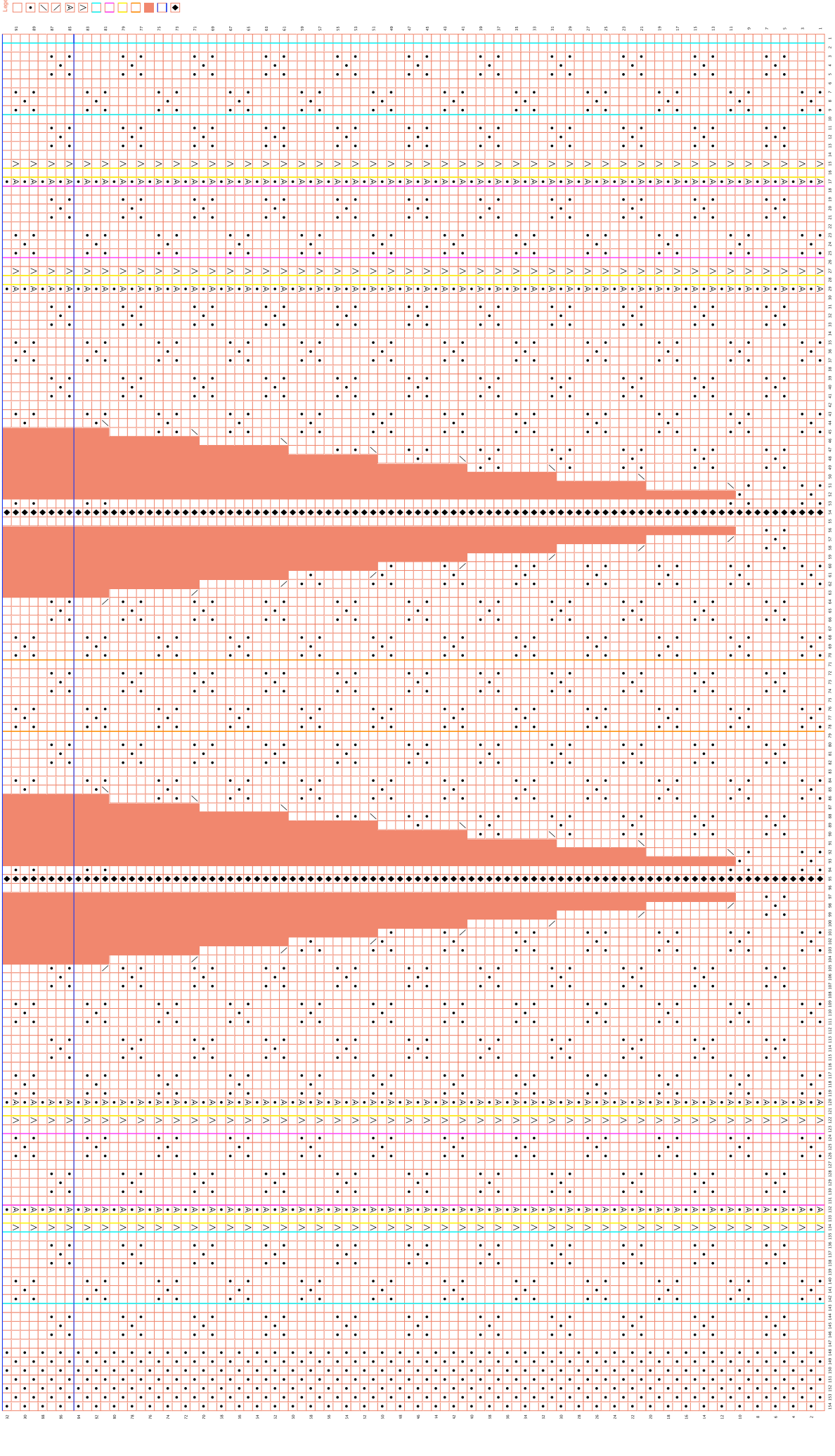
Rua das Grutas, 13 - Apartado 123 2485-059 Mira de Aire - Portugal
Tel. +351 244 447 300 Fax +351 244 447 309
info@rosarios4.com www.rosarios4.com