Rosários 4®

317

Outono . Inverno

Colete Monsanto

DESIGN
LUÍSA LÓ
@loja.malhas.cia

MONSANTO

92% Lã

8% Acrílico

Colete Monsanto

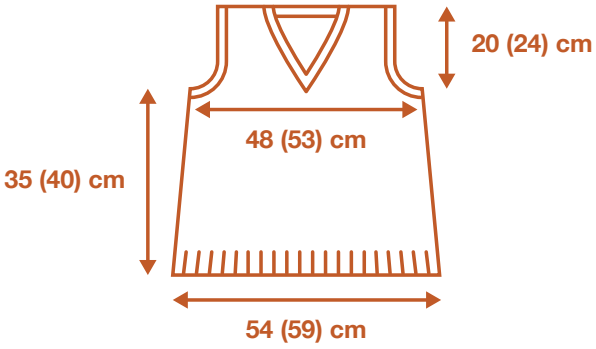

FIO

2 (3) novelos de **MONSANTO** da Rosários 4 cor 03 *(92% lã, 8% acrílico; 100g/260m).*

AGULHAS

Agulhas de tricot de 4 mm e 4,5 mm.

TAMANHOS

S/M, M/L.

PONTOS

Ponto jersey:

1.ª carreira: todas as malhas em meia;

2.ª carreira: todas as malhas em liga.

Ponto de arroz irlandês:

1.ª carreira: 1 malha em meia, 1 malha em liga;

2.ª carreira: tricotar como se apresentam;

3.ª carreira: 1 malha em liga, 1 malha em meia;

4.ª carreira: tricotar como se apresentam.

INSTRUÇÕES

COSTAS

Com as agulhas de 4 mm montar 112 (122) malhas.

Tricotar 8 cm de canelado 2x2 (2 malhas em meia, 2 malhas em liga), mas começando sempre com 3 malhas em meia e terminando com 3 malhas em meia.

Trocar para agulhas de 4,5 mm e tricotar 10 carreiras em ponto jersey.

Diminuir 1 malha de cada lado (pelo lado direito do trabalho) da seguinte maneira: 3 malhas em meia, 2 malhas juntas em liga, meia até últimas 3 malhas, 2 malhas juntas em liga, 3 meia.

Deverá repetir esta diminuição a cada 10 carreiras, 6 (7) vezes no total.

Deverá ficar com 100 (108) malhas na agulha.

Continuar até as costas medirem 35 (40) cm desde o início.

CAVAS

Rematar 4 malhas no início das próximas 2 carreiras.

Rematar 3 malhas no início das próximas 2 carreiras.

Rematar 2 malhas no início das próximas 2 carreiras.

Rematar 1 malha no início e outra no final da próxima carreira.

Ficou com 80 (88) malhas na agulha.

Tricotar em ponto jersey até medir 12 (16) cm desde o início da cava.

Mudar para ponto de arroz irlandês e tricotar mais 8 (12) cm.

OMBROS

Sempre em ponto de arroz irlandês, tricotar 26 (28) malhas, e colocá-las em espera.

Rematar 28 (32) malhas e tricotar as restantes 26 (28) malhas.

Tricotando nas 26 (29) malhas, rematar 2 malhas 2 vezes apenas no lado do decote a cada 2 carreiras. Rematar as 22 (25) malhas.

Juntar o fio às malhas que se encontravam em espera e proceder aos mesmos mates do outro ombro.

FRENTE

Repetir as instruções dadas para as costas até ter feito as diminuições das cavas.

DECOTE

Tricotar 40 (54) malhas e colocá-las em espera.

Tricotar agora apenas num lado do decote diminuindo 1 malha no lado do decote a cada 2.ª carreira até medir 12 (16) cm desde o início da cava.

Mudar para o ponto de arroz irlandês mantendo sempre a diminuição de 1 malha no lado do decote a cada 2.ª carreira. Quando tiver 22 (25) malhas na agulha, tricotar a direito até medir o mesmo que as costas. Rematar as malhas.

Juntar o fio às 40 (54) malhas que estavam em espera e repetir as instruções do outro lado do decote.

PURE NEW WOOL
Intertek
ISO 9001
40 ANOS

Rua das Grutas, 13 - Apartado 123 2485-059 Mira de Aire - Portugal
Tel. +351 244 447 300 Fax +351 244 447 309
info@rosarios4.com www.rosarios4.com

PURE NEW WOOL
Intertek
ISO 9001
40 ANOS

Rua das Grutas, 13 - Apartado 123 2485-059 Mira de Aire - Portugal
Tel. +351 244 447 300 Fax +351 244 447 309
info@rosarios4.com www.rosarios4.com

ACABAMENTOS

Coser os ombros.

Com a agulha de 4 mm e com o lado direito do trabalho virado para si, levantar aproximadamente 78 (90) malhas à volta da cava e tricotar 8 (10) carreiras em ponto de irlandês. Rematar as malhas e repetir para a outra cava.

Parte da frente do decote: com a agulha de 4 mm e com o lado direito do trabalho virado para si, levantar aproximadamente 36 (48) malhas começando no início do ponto de irlandês da parte da frente e tricotar (em ponto de arroz irlandês) 8 (10) carreiras, fazendo 2 malhas juntas em meia 2 vezes no meio do decote para formar o bico central. Rematar as malhas.

Parte de trás do decote: com a agulha de 4 mm (pelo lado direito do trabalho) e começando no final do 1.º decote, levantar aproximadamente 74 (84) malhas acabando no início do 1.º decote. Tricotar 8 (10) carreiras em canelado 2x2 (2 meia, 2 liga). Rematar as malhas.

Coser as costuras laterais começando no final do canelado até à cava, assim deixando aberturas em ambos os lados do cós.

MONSANTO Cor 03
(92% lã; 8% acrílico)