Rosários 4®

295

Primavera . Verão

Top Atlântico

DESIGN
FILIPA CARNEIRO
filipa_nionoi

ATLÂNTICO

80% Algodão Orgânico

20% Liocel SeaCell™LT

100% Biodegradável

Top Atlântico

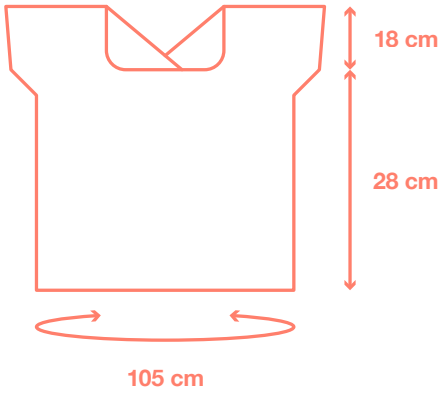

FIO

2 novelos de **ATLÂNTICO** da Rosários 4, cor 11 - **cor A.**

2 novelos de **ATLÂNTICO** da Rosários 4, cor 13 - **cor B.**

1 novelo de **ATLÂNTICO** da Rosários 4, cor 27 - **cor C.**

AMOSTRA

19 ms e 27 carrs – 10 x 10 cm em ponto jersey com agulha 4,5 mm, lavada e blocada *(é importante lavar e secar a amostra pois a contagem de malhas pode alterar com a primeira lavagem).*

AGULHAS

Agulhas circulares de 4,5 mm com cabo de 80 cm e com cabo de 120 cm *(se necessário, ajuste o número da agulha para obter o valor da amostra).*

ACESSÓRIOS

Agulha de tapeçaria, lã de desperdício.

TAMANHOS

M.

MEDIDAS FINAIS

105 cm de contorno de peito *(ver medidas finais da peça no esquema);* **estas medidas já incluem aproximadamente 8 cm de folga.**

INSTRUÇÕES

Começamos a tricotar este top pela parte da frente, de baixo para cima. Na altura das cavas tricotamos as ourelas em cordão *(i-cord)* e na altura do decote, rematamos as malhas centrais. A partir daqui, tricotamos as frentes por separado, até aos ombros. Formamos o ombro com carreiras encurtadas, trocamos de cor e continuamos a tricotar a peça das costas, de cima para baixo. No final, levantamos malhas e tricotamos uma barra em redor das costas e do decote, formando também as tiras de atar numa única peça.

FRENTE

Com a cor A e as agulhas com cabo de 80 cm, montar 100 ms. Tricotar o cós em ponto ondulado:

Carr 1 (LA): M até ao final.

Carr 2 (LD): M até ao final.

Carr 3: L até ao final.

Carr 4: 2M, [2Mj x 2, (laç, 1M) x 4, PPM x 2] x 8, 2M.

Carr 5: M até ao final.

Repetir as carrs 2 a 5 mais 1 vez.

Continuar a tricotar o corpo em ponto jersey:

Carr 10 (LD): M até ao final.

Carr 11 (LA): L até ao final.

Repetir as carrs 10 e 11, mais 28 vezes. Ou seja, tricota um total de 58 carrs.

Tricotar os aumentos para a cava:

Carr 1 (LD): 2M, **A1E**, M até 2 ms do final, **A1D**, 2M. [102 ms]

Carr 2 (LA): L até ao final.

Repetir as carrs 1 e 2, mais 2 vezes. A peça deve medir aprox. 26 cm de altura. [106 ms]

Tricotar em ponto jersey com ourelas em cordão *(i-cord):*

Carr 1 (LD): M até ao final.

Carr 2 (LA): p3c/FF, L até 3 ms do final, p3c/FF.

Repetir as carrs 1 e 2, mais 7 vezes. Ou seja, tricota um total de 16 carrs.

Rematar as malhas centrais para o decote:

Carr 1 (LD): 40M, **rematar 26 ms**, 40M. Não corte o fio e continuamos a tricotar a frente direita. Retire as malhas da frente esquerda para uma lã de desperdício e deixe em espera.

FRENTE DIREITA

Carr 1 (LA): p3c/FF, L até ao final.

Tricotar as diminuições para o decote:

Carr 2 (LD): 2M, **PPM**, M até ao final.

Carr 3 (LA): p3c/FF, L até ao final.

Repetir as carrs 2 e 3 mais 2 vezes. [37 ms]

Tricotar em ponto jersey com ourela em cordão *(i-cord)*:

Carr 1 (LD): M até ao final.

Carr 2 (LA): p3c/FF, L até ao final.

Repetir as carrs 1 e 2, mais 11 vezes. Ou seja, tricota um total de 24 carrs e a cava deve medir aprox. 17 cm de altura (medir ao longo da ourela em cordão).

Tricotar as carrs encurtadas que formam o ombro:

Carr 1 (LD): M até 5 ms do final, virar.

Carr 2 (LA): MD, L até ao final.

Carr 3: M até 5 ms antes da MD, virar.

Carr 4: MD, L até ao final

Repetir as carrs 3 e 4, mais 2 vezes.

Carr 9: M até ao final, tendo o cuidado de tricotar todas as MD como ms simples.

Carr 10: P3c/FF, **M** até ao final.

Mudar para a **cor B** e tricotar a parte direita das costas.

PURE NEW WOOL
Intertek
ISO 9001
40 ANOS

Rua das Grutas, 13 - Apartado 123 2485-059 Mira de Aire - Portugal
Tel. +351 244 447 300 Fax +351 244 447 309
info@rosarios4.com www.rosarios4.com

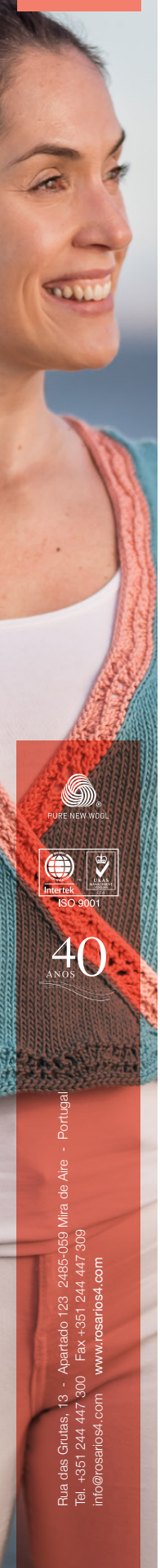

PARTE DIREITA DAS COSTAS

Carr 3 (LD): 14M, virar.

Carr 4 (LA): MD, L até ao final.

Carr 5: M até 6 ms depois da MD, virar.

Carr 6: MD, L até ao final.

Repetir as carrs 5 e 6, mais 2 vezes.

Carr 11: M até ao final, tendo o cuidado de tricotar todas as MD como ms simples.

Carr 12: P3c/FF, L até ao final

Tricotar em ponto jersey com ourela em cordão *(i-cord):*

Carr 1 (LD): M até ao final.

Carr 2 (LA): p3c/FF, L até ao final.

Repetir as carrs 1 e 2, mais 22 vezes. Ou seja, tricota um total de 46 carrs.

Tricotar os aumentos para o decote e as diminuições da cava:

Carr 1 (LD): 2M, **A1E**, M até 4 ms do final, **2Mj**, 2M.

Carr 2 (LA): L até ao final.

Repetir as carrs 1 e 2, mais 2 vezes. [37 ms]

Tricotar os aumentos para o decote:

Carr 1 (LD): 2M, **A1E**, M até ao final.

Carr 2 (LA): L até ao final.

Repetir as carrs 1 e 2, mais 21 vezes. [56 ms]

Tricotar os aumentos em todas as carrs:

Carr 1 (LD): 2M, **A1E**, M até ao final.

Carr 2 (LA): L até 2 ms do final, **A1E**, 2L.

Repetir as carrs 1 e 2, mais 9 vezes. [76 ms]

Tricotar o cós em ponto ondulado:

Carr 1 (LD): M até ao final.

Carr 2 (LA): L até ao final, **montar 3 ms.** [79 ms]

Carr 3: M até ao final.

Carr 4: M até ao final, **montar 4 ms.** [83 ms]

Carr 5: 9M, [2Mj x 2, (laç, 1M) x 4, PPM x 2] x 6, 2M.

Carr 6: L até ao final, **montar 5 ms.** [88 ms]

Carr 7: M até ao final.

Carr 8: M até ao final, **montar 6 ms.** [94 ms]

Carr 9: 8M, 2Mj x 2, (laç, 1M) x 4, PPM x 2, [2Mj x 2, (laç, 1M) x 4, PPM x 2] x 6, 2M.

Carr 10: L até ao final, **montar 6 ms.** [100 ms]

Carrs 11 e 12: M até ao final.

Rematar todas as malhas.

FRENTE ESQUERDA

Retomar as malhas em espera e começar a tricotar pelo LA:

Carr 1 (LA): L até 3 ms do final, p3c/FF.

Tricotar as diminuições para o decote:

Carr 2 (LD): M até 4 ms do final, **2Mj**, 2M.

Carr 3 (LA): L até 3 ms do final, p3c/FF.

Repetir as carrs 2 e 3 mais 2 vezes. [37 ms]

Tricotar em ponto jersey com ourela em cordão *(i-cord)*:

Carr 1 (LD): M até ao final.

Carr 2 (LA): L até 3 ms do final, p3c/FF.

Repetir as carrs 1 e 2, mais 11 vezes. Ou seja, tricota um total de 24 carrs e a cava deve medir aprox. 17 cm de altura (ao longo da ourela em cordão).

Tricotar as carrs encurtadas que formam o ombro:

Carr 1 (LD): M até ao final.

Carr 2 (LA): L até 5 ms do final, virar.

Carr 3: MD, M até ao final.

Carr 4: MD, L até 5 ms antes da MD, virar.

Repetir as carrs 3 e 4, mais 2 vezes.

Carr 9: MD, M até ao final.

Carr 10: M até 3 ms do final, tendo o cuidado de tricotar todas as MD como ms simples, p3c/FF.

Mudar para a **cor B** e tricotar a parte esquerda das costas.

PARTE ESQUERDA DAS COSTAS

Carr 1 (LD), cor B: M até ao final.

Carr 2 (LA): M até 3 ms do final, p3c/FF.

Tricotar as carrs encurtadas que formam o ombro:

Carr 3 (LD): M até ao final.

Carr 4 (LA): 14L, virar.

Carr 5: MD, M até ao final.

Carr 6: L até 6 ms depois da MD, virar.

Repetir as carrs 5 e 6, mais 2 vezes.

Carr 11: MD, M até ao final.

Carr 12: L até 3 ms do final, tendo o cuidado de tricotar todas as MD como ms simples, p3c/FF.

Tricotar em ponto jersey com ourela em cordão *(i-cord):*

Carr 1 (LD): M até ao final.

Carr 2 (LA): L até 3 ms do final, p3c/FF.

Repetir as carrs 1 e 2, mais 22 vezes. Ou seja, tricota um total de 46 carrs.

Tricotar os aumentos para o decote e as diminuições da cava:

Carr 1 (LD): 2M, **2Mj**, M até 2 ms do final, **A1E**, 2M.

Carr 2 (LA): L até ao final.

Repetir as carrs 1 e 2, mais 2 vezes. [37 ms]

Tricotar os aumentos para o decote:

Carr 1 (LD): M até 2 ms do final, **A1E**, 2M.

Carr 2 (LA): L até ao final.

Repetir as carrs 1 e 2, mais 21 vezes. [56 ms]

PURE NEW WOOL
Intertek
ISO 9001
40 ANOS

Rua das Grutas, 13 - Apartado 123 2485-059 Mira de Aire - Portugal
Tel. +351 244 447 300 Fax +351 244 447 309
info@rosarios4.com www.rosarios4.com

Tricotar os aumentos em todas as carrs:

Carr 1 (LD): M até 2 ms do final, **A1E**, 2M.

Carr 2 (LA): 2L, **A1E**, L até ao final.

Repetir as carrs 1 e 2, mais 9 vezes. [76 ms]

Tricotar o cós em ponto ondulado:

Carr 1 (LD): M até ao final, **montar 3 ms.** [79 ms]

Carr 2 (LA): L até ao final.

Carr 3: M até ao final, **montar 4 ms.** [83 ms]

Carr 4: M até ao final.

Carr 5: 2M, [2Mj x 2, (1M, laç) x 4, PPM x 2] x 6, 9M, **montar 5 ms.** [88 ms]

Carr 6: L até ao final.

Carr 7: M até ao final, **montar 6 ms.** [94 ms]

Carr 8: M até ao final.

Carr 9: 2M, [2Mj x 2, (1M, laç) x 4, PPM x 2) x 6, 2Mj x 2, (1M, laç) x 4, PPM x 2, 8M, **montar 6 ms.** [100 ms]

Carr 10: L até ao final.

Carrs 11 e 12: M até ao final.

Rematar todas as malhas.

BARRA EM PONTO ONDULADO

Com a cor C e as agulhas com cabo de 120 cm, montar 120 ms. Em seguida, com o mesmo fio e pelo LD, levantar e tricotar em Meia: 116 ms ao longo da ourela da parte esquerda das costas; 22 ms ao longo do decote da frente esquerda; 26 ms sobre as ms rematadas para o decote; 22 ms ao longo do decote da frente direita; 116 ms ao longo da ourela da parte direita das costas. No final, montar mais 120 ms. [542 ms]

Tricotar a ourela em ponto ondulado:

Carr 1 (LA): M até ao final.

Carr 2 (LD): M até ao final.

Carr 3: L até ao final.

Carr 4: 1M, [2Mj x 2, (laç, 1M) x 4, PPM x 2] x 45, 1M.

Carr 5: M até ao final.

Repetir as carrs 2 a 5 mais 1 vez. Rematar todas as ms.

ACABAMENTOS

Unir a peça da frente com as costas, em ambos os lados, cosendo as ourelas. Pelo LD e com o fio da cor B coser as peças com uma costura invisível *(mattress stitch).* Começar a coser pelo bordo inferior e subir até à cava, ou seja, até ao início das ourelas em cordão *(i-cord).* Rematar todos os fios com a agulha de tapeçaria. Lavar cuidadosamente a peça com um detergente neutro. Bloquear a peça, ajustando-as às medidas finais.

ABREVIATURAS

M: meia

L: liga

cm: centímetros

rep: repetir

aprox.: aproximadamente

m/ms: malha/malhas

Carr/s: carreira/carreiras

Laç: laçada

2Mj: 2 malhas tricotadas juntas em meia

PPM: passar, passar, meia *(passar 2 ms sem tricotar, como meia e 1 de cada vez; voltar a colocar as ms na agulha esquerda e tricotá-las juntas em meia torcida)*

p3c/FF: passar 3 malhas sem tricotar, como liga e com o fio na frente do trabalho

Ponto Jersey: tricotar as malhas das carreiras do lado do direito em meia, e as malhas das carreiras do lado do avesso em liga *(em circular: meia em todas as malhas, em todas as voltas)*

A1E: aumento de 1 malha com inclinação à esquerda *(com a agulha esquerda levantar o travessão entre as malhas, da frente para trás; tricotar a laçada formada em meia torcida. No LA: tricotar a laçada formada em liga torcida)*

A1D: aumento de 1 malha com inclinação à direita *(com a agulha direita levantar o travessão entre as malhas, de trás para a frente; tricotar a laçada formada em meia. No LA: tricotar a laçada formada em liga)*

Carreiras encurtadas (método alemão):

MD: malha dupla *(ver explicação do método de carreiras encurtadas abaixo)*

Nas carreiras do direito: tricotar em meia até ao momento de virar o trabalho, virar e passar a 1.ª malha sem tricotar (como liga). Levar o fio por cima da agulha para a parte de trás do trabalho e puxar - este movimento distorce a primeira malha, transformando-a numa malha dupla (MD). Trazer o fio para a frente, pelo meio das agulhas e tricotar em liga.

Nas carreiras do avesso: virar o trabalho e trazer o fio para a frente por entre as agulhas. Passar a 1.ª malha sem tricotar (como liga), levar o fio por cima da agulha para a parte de trás do trabalho e puxar formando uma malha dupla (MD).

Nas carreiras seguintes, as malhas duplas são sempre tricotadas como uma malha simples, tricotando as 2 perninhas da malha dupla juntas, em meia ou em liga.

VÍDEOS DE APOIO

Ponto jersey
Tricotar 2 malhas juntas *(em meia ou em liga)*
Laçada
PPM *(passar, passar, meia)*
Aumentos intercalares
Tricotar ourelas em cordão
Carreiras encurtadas
Levantar malhas
Rematar fios de verão

ATLÂNTICO Cor 11
(80% Algodão Orgânico; 20% Liocel)

GLOBAL ORGANIC TEXTILE STANDARD · GOTS ·
CU 1000271

Rua das Grutas, 13 - Apartado 123 2485-059 Mira de Aire - Portugal
Tel. +351 244 447 300 Fax +351 244 447 309
info@rosarios4.com www.rosarios4.com