Rosários 4®

152

Outono . Inverno
Autumn . Winter

Poncho Cardigan
Cardigan poncho

94% Lã
Merino
Super Fina

94% Superfine
MerinoWool

6%
Poliéster Elite

6%
Polyester Elite

Poncho Cardigan
Cardigan poncho

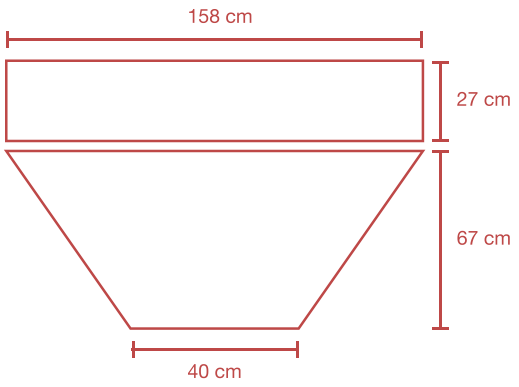

MATERIAL
900 g de fio Rosários 4 Cardigan cor 10.

AGULHAS
Agulhas circulares de tricot n.º 6.

Agulha de coser lã: ponta redonda.

PONTOS
Ponto liga e ponto meia.

EXECUÇÃO
Montar 50 malhas e tricotar 15 malhas em ponto liga, 20 malhas em ponto meia, onde se irá realizar o torcido duplo, e 15 malhas em ponto meia.
A cada carreira tricotada fazer um aumento de 1 malha em cada um dos lados do trabalho até obter 158 cm de largura, tricotando no centro do trabalho um torcido duplo de 10 malhas a cada 12 carreiras.

Montar 35 malhas e tricotar em ponto liga até obter 158 cm de altura.

Coser a parte superior com costura invisível.

MATERIAL
900 g of Rosários 4 Cardigan yarn colour 10.

NEEDLES
#6 circular needles.

Sewing needle (round tip).

STITCHES
Purl stitch; knit stitch.

EXECUTION
Cast on 50 stitches, knit 15 stitches in purl, 20 stitches in knit, (double cable will be executed here) and 15 stitches in knit stitch. For every knitted row increase 1 stitch on each side until you obtain 158 cm in lenght. Knit in the center, 1 double cable made of 10 stitches every 12 rows.

Cast on 35 stitches and knit until obtaining a height of 158 cm in Purl stitch.

Sewing: sew the upper piece using invisible thread.

CARDIGAN
(94% Lã Merino Super Fina; 6% Poliéster Elite/94% Superfine MerinoWool; 6% Polyester Elite)

A lã merino é uma ótima fibra para as peças de inverno. Com textura aconchegante e alguma elasticidade, Cardigan é uma excelente escolha para tricotar ponchos que vão aconchegar naqueles dias de inverno.

Merino wool is a superb fibre for winter knits. Its cosy texture and elasticity makes it an excellent choice for knitting ponchos to snuggle into those cold winter days.

Cor/Colour 10

WOOLMARK
intertek
BS EN ISO 9001
35 ANOS

Rua das Grutas, 13 - Apartado 123 2485-059 Mira de Aire - Portugal
Tel. +351 244 447 300 Fax +351 244 447 309
info@rosarios4.com www.rosarios4.com